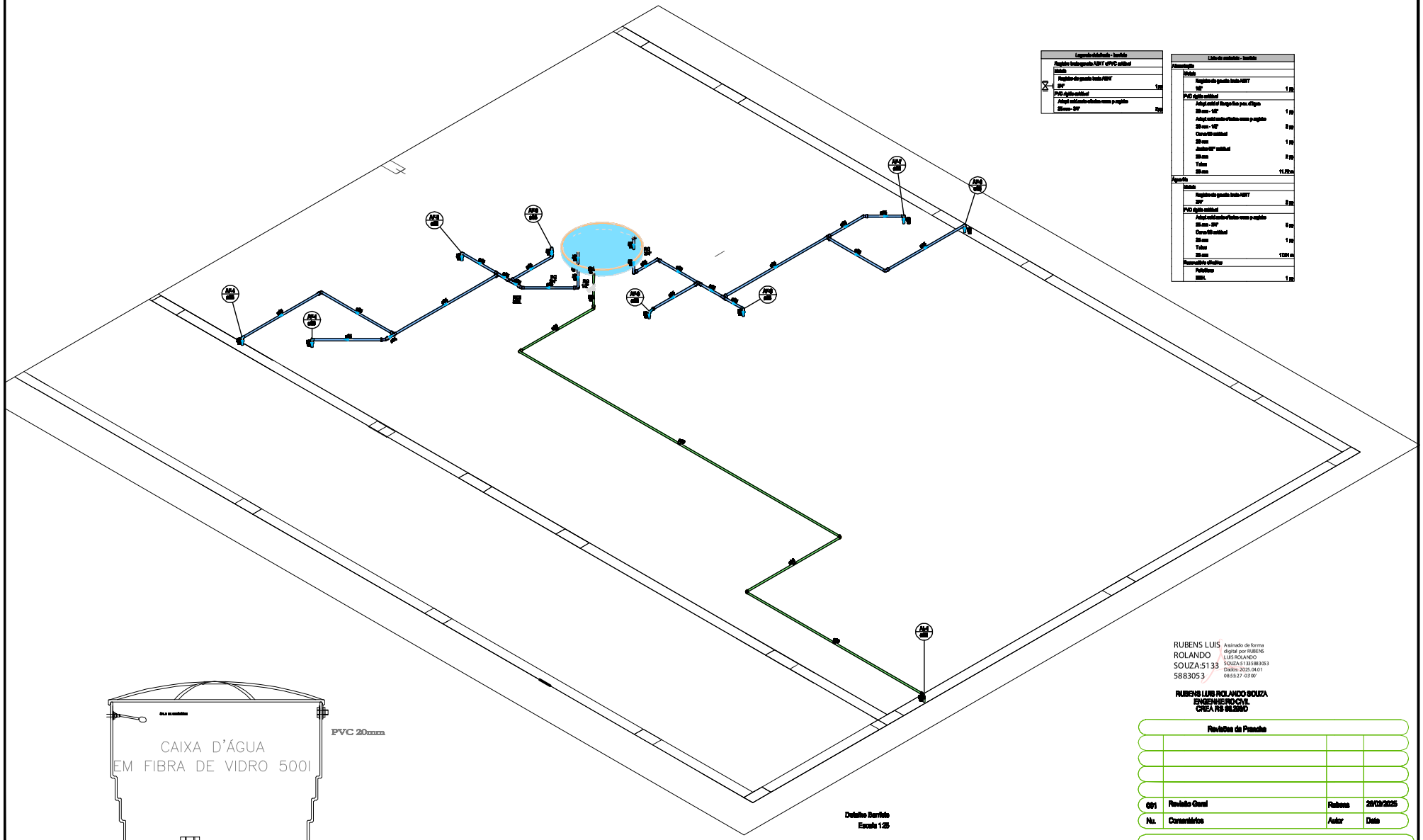

Legenda de Materiais - Instalação	
Registro de gaveta bruto ABNT c/PVC soldável	
Hidráulica	
Registro de gaveta bruto ABNT	
3/4"	1 pç
PVC rígido soldável	
Adaptador soldável curto com p/ registro	
25 mm - 3/4"	2 pç

Lista de materiais - Instalação	
Abastecimento	
Hidráulica	
Registro de gaveta bruto ABNT	
1/2"	1 pç
PVC rígido soldável	
Adaptador soldável longo flex. c/flange	
25 mm - 1/2"	1 pç
Adaptador soldável curto/flexível com p/ registro	
25 mm - 1/2"	2 pç
Curva 90 soldável	
25 mm	1 pç
Joelho 90° soldável	
25 mm	2 pç
Tubos	
25 mm	11,70 m
Água fria	
Hidráulica	
Registro de gaveta bruto ABNT	
3/4"	2 pç
PVC rígido soldável	
Adaptador soldável curto/flexível com p/ registro	
25 mm - 3/4"	6 pç
Curva 90 soldável	
25 mm	1 pç
Tubos	
25 mm	17,04 m
Reservatório elevado	
Fabricação	
500 L	1 pç

Detalhe Barrilete
Escala 1:25

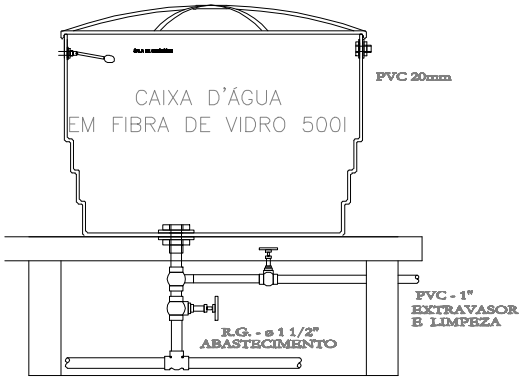

DETALHE DA CAIXA D´ÁGUA

RUBENS LUIS ROLANDO SOUZA:51335883053
Assinado de forma digital por RUBENS LUIS ROLANDO SOUZA:51335883053
Dados: 2025.04.01 08:55:27 -03'07'

RUBENS LUIS ROLANDO SOUZA
ENGENHEIRO CIVIL
CREA RS 95.250/D

Revisões da Prancha			
001	Revisão Geral	Rubens	28/03/2025
Nu.	Comentários	Autor	Data

PROJETO HIDRO SANITÁRIO

RUBENS L. R. SOUZA
Rua Dr Luiz Gonzaga Pacheco 499
rubensengcivil@yahoo.com

PREFEITURA MUNICIPAL DE CAPANEMA

AMPLIAÇÃO EM ALVENARIA CEMEI - PINGO DE GENTE
DETALHE BARRILETE

RUA PADRE CIRILO LOTE 14 QUADRA 02 SETOR SE CAPANEMA-PR

Desenho:Eng.Rubens	Área: 171,50 m2	Escala 01/50
Data: 28/03/2025	Unidade: cm	Prancha 02/04